Connecto® I Caniveau largeur 130 ext. grilles composite vissées classe B125

Référence : CAN10BN

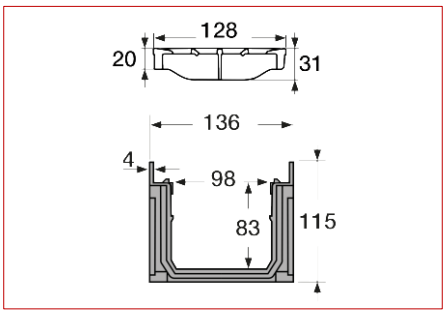

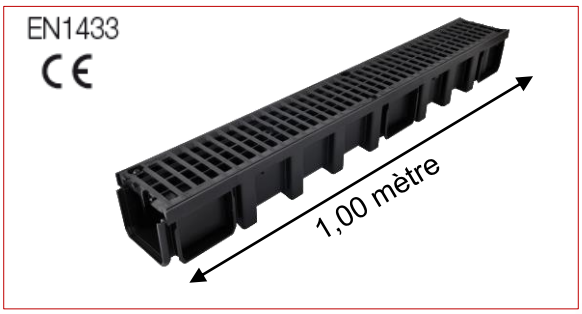

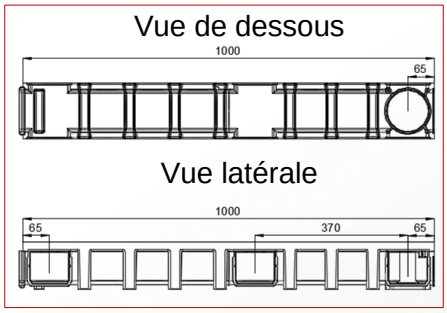

■ FONCTION :

Permet l'évacuation des eaux de ruissellement. Conforme à la norme NF EN 1433 et titulaire du marquage CE, il peut être utilisé en domaine privatif pour toutes les applications du bâtiment, de l'environnement de la maison, des parcs et jardins en classe **B125.** Ce caniveau respecte les exigences liées à l'accessibilité des personnes à mobilité réduite.

STCAN
SVCAN

■ DESCRIPTION :

Il est composé de :
- un corps de caniveau injecté en résine polypropylène noir avec emboîture mâle-femelle,
- deux grilles composite classe B125
- quatre vis zinguées noir pour thermoplastiques,

NAT177N
NAV177N

PSCVT
PSCVV

■ ACCESSOIRES :

Le raccordement au réseau peut être réalisé grâce aux accessoires en PVC suivants :
- fond/naissance d'extrémité ou latérale Ø100 ou 110 : NAT177N ou NAV177N
- piquage pour sortie verticale Ø100, 110 : STCAN ou SVCAN
- piège à sable avec une sortie Ø100 ou 110 : PSCVT ou PSCVV

■ CARACTERISTIQUES :

Classe de résistance: B125
Largeur utile: 98 mm
Profondeur utile: 83 mm
Type de grille: composite
Surface d'avalement: 411 cm²/ml
Section hydraulique: 81 cm²
Dimensions des fentes: 15 / 18 mm
Poids: 2,5 kg

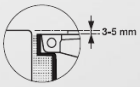

1

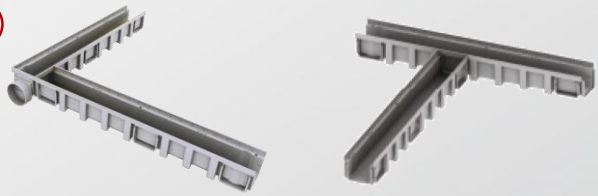

2

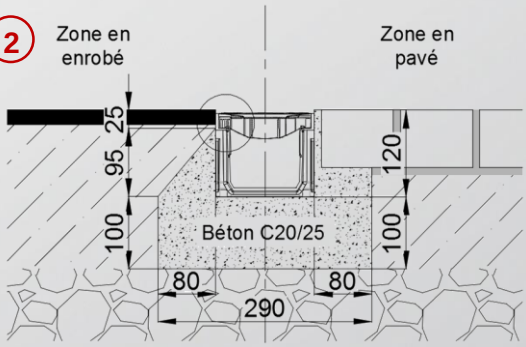

■ MISE EN OEUVRE :

1. Les éléments du caniveau permettent de réaliser des angles à 90° par emboitement.
2. Voir schéma d'installation ci-contre

■ QUALITE - ENVIRONNEMENT :

ISO 9001
ISO 14001
BUREAU VERITAS Certification

Septembre 2016